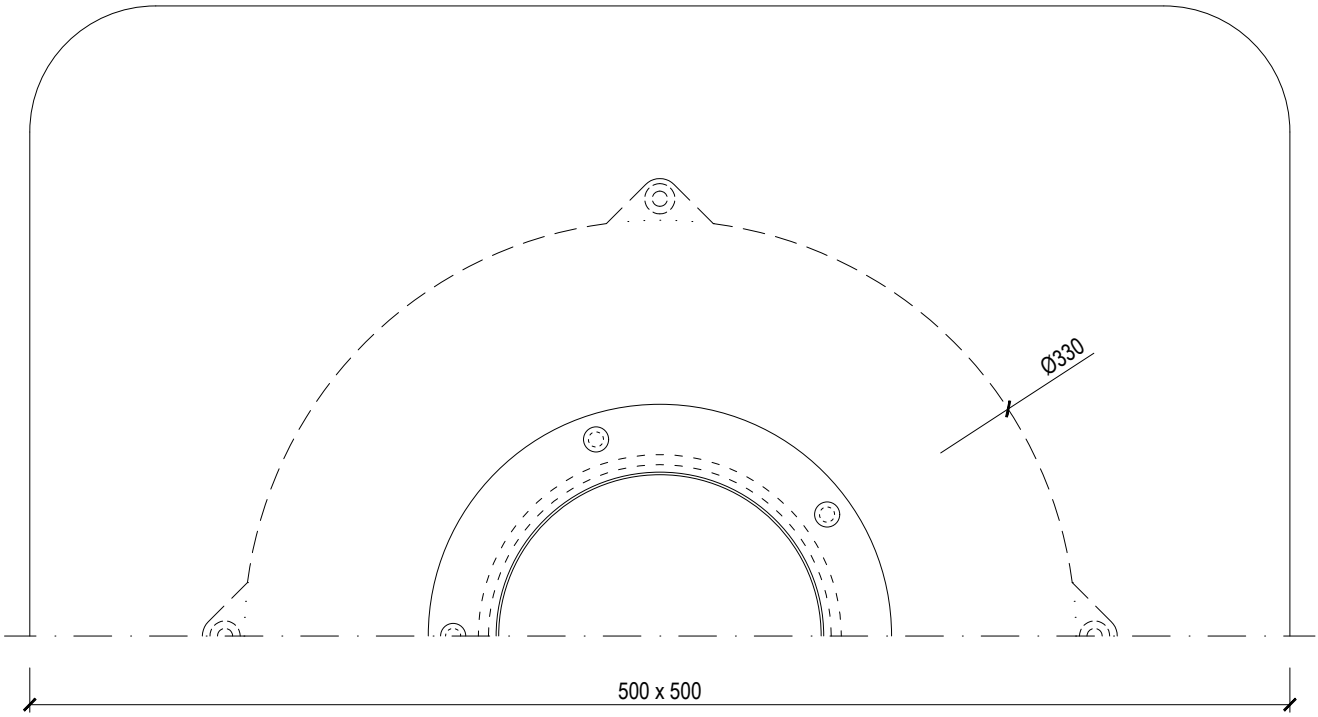

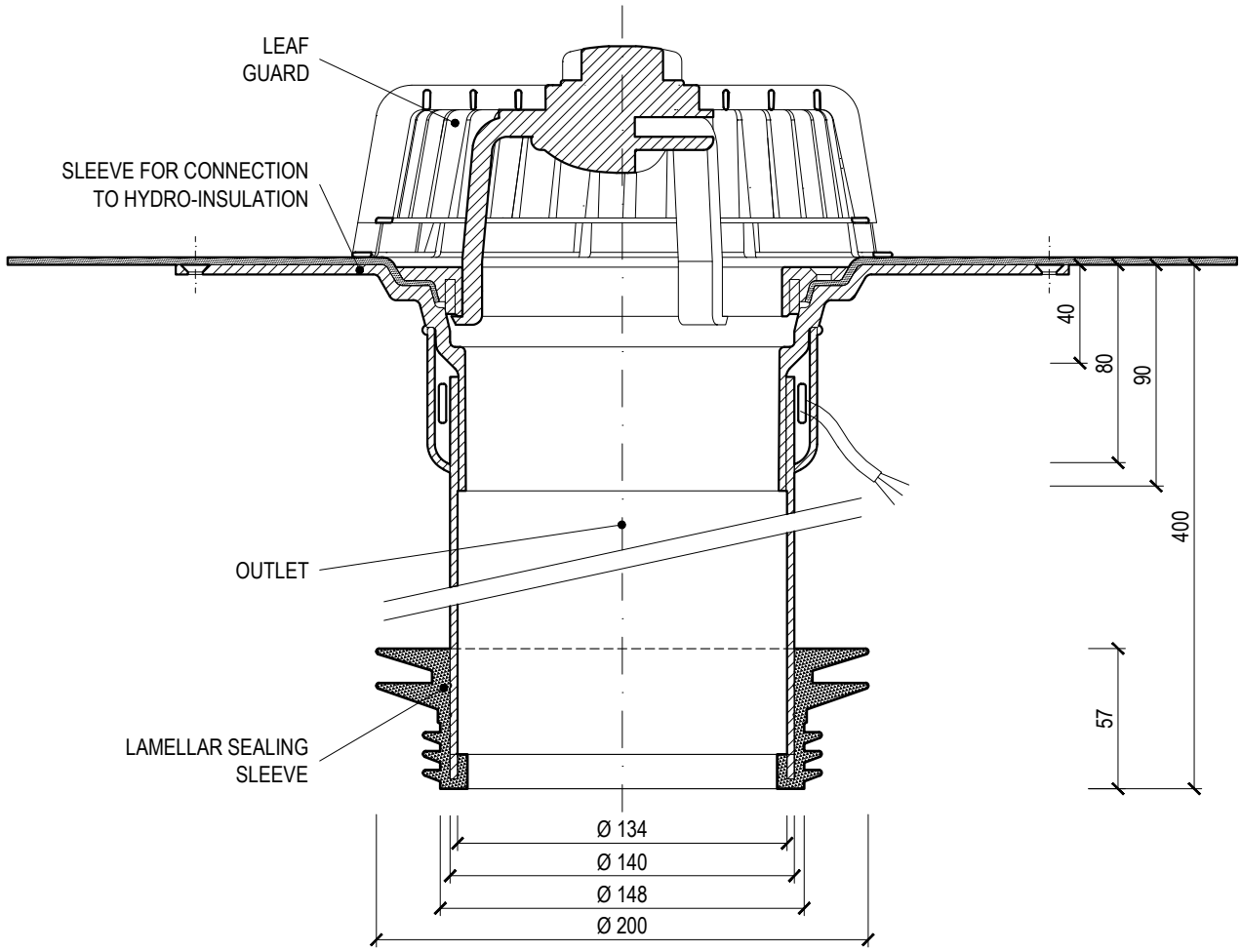

Name	**HEATED REFURBISHMENT OUTLET**		
Type	**TWE SAN 140 PVC**	Weight	2.96 kg
Code	215230140	Material	POLYAMIDE
Scale	1:3		

TOPWET® SYSTÉMY ODVODNĚNÍ PLOCHÝCH STŘECH
info@topwet.cz www.topwet.cz