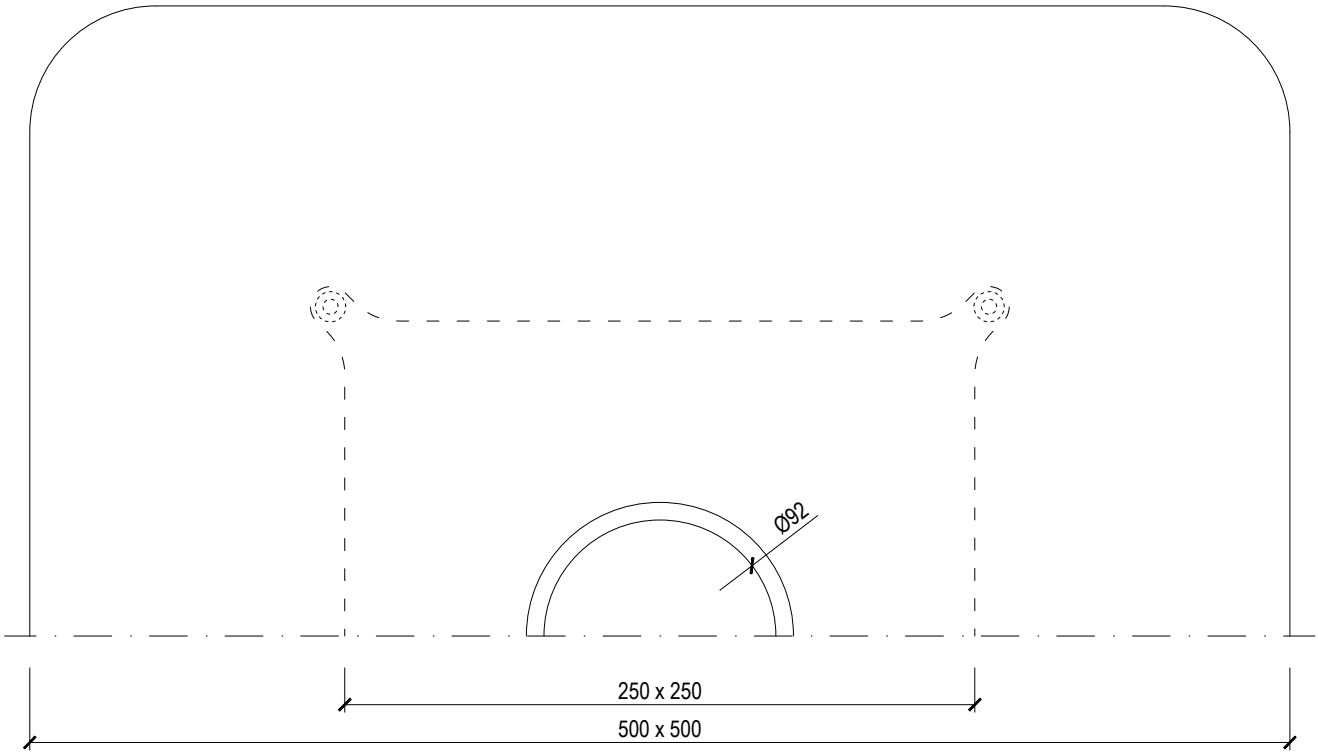

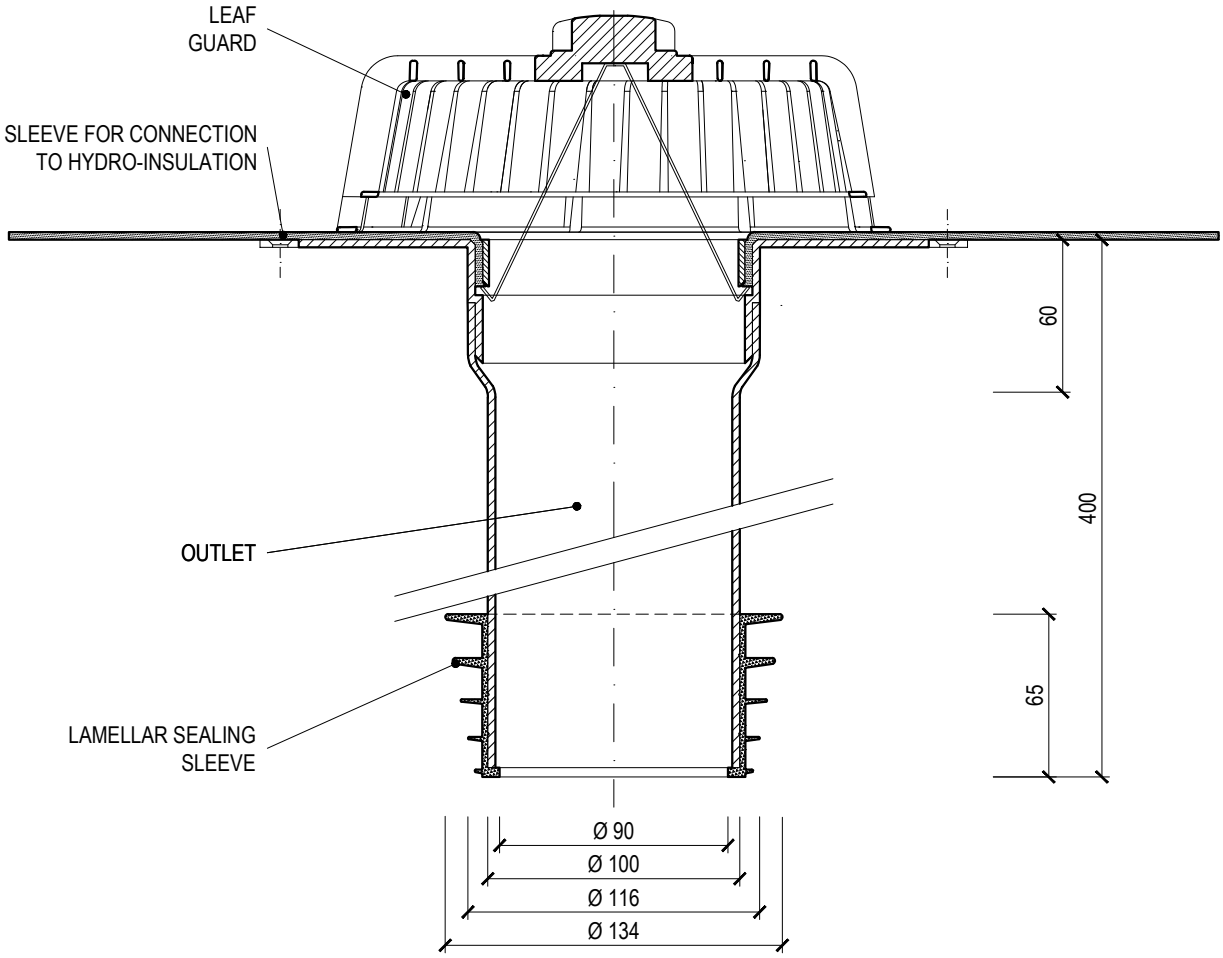

Name	**SINGLE-WALL REFURBISHMENT OUTLET FOR ROOFS THAT ARE NOT HEAT-INSULATED**		
Type	**TW SAN BZ 100 ___**	Weight	1,68 kg
Code	217810100	Material	POLYAMIDE
Scale	1:3	___ = custom-made sleeve (TPO, PE, EPDM, STE,...)	

TOPWET® SYSTÉMY ODVODNĚNÍ PLOCHÝCH STŘECH
info@topwet.cz www.topwet.cz